SILNIK 651 w TYPIE 166, 172, 204, 207, 212, 218, 221

1 Śruby
2 Osłona termiczna
3 Napinacz łańcucha
4 Pierścień uszczelniający

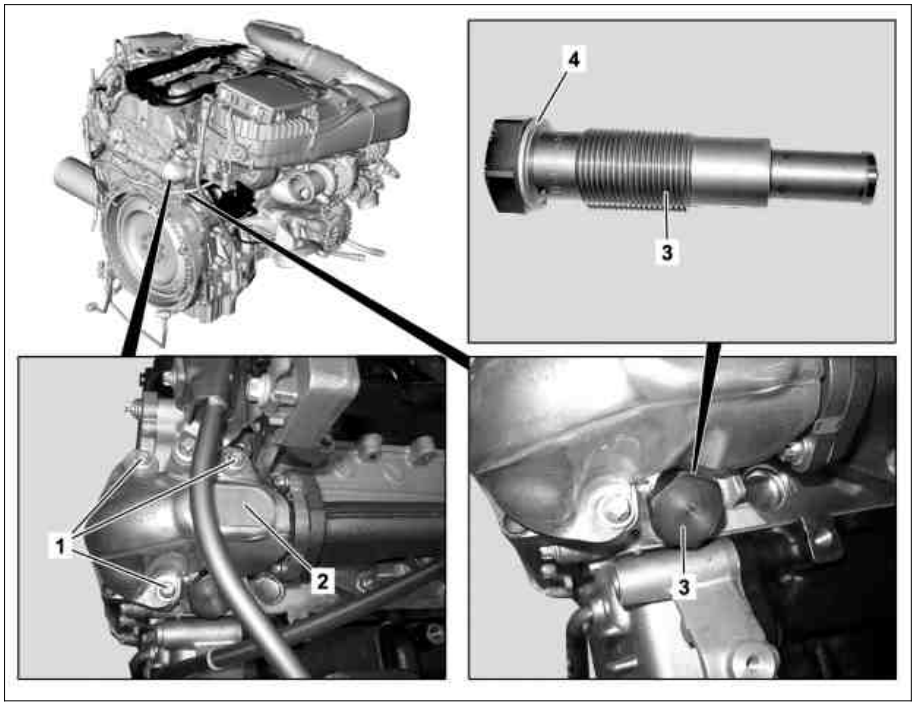

P05.10-2396-06

5 Wspornik obudowy filtra powietrza
6 Śruba
7 Śruby
8 Śruba
9 Wspornik osłony termicznej

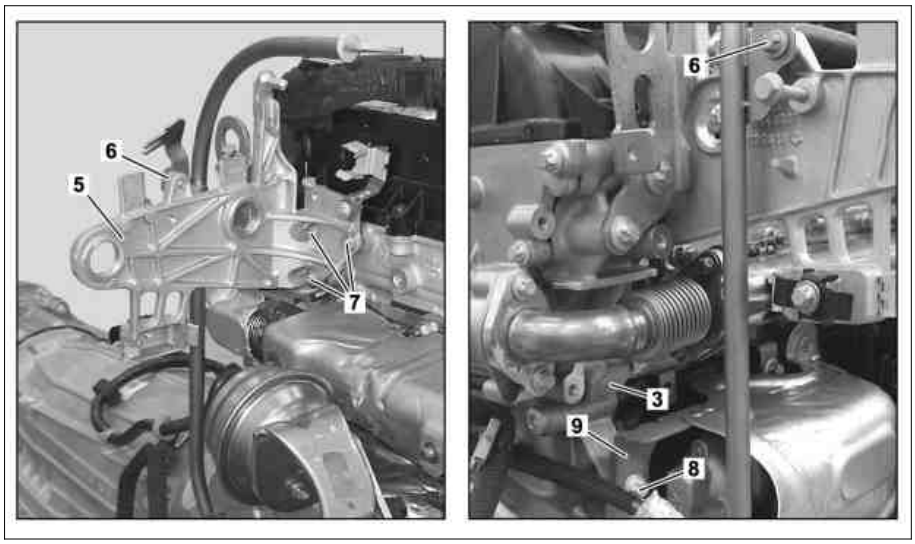

P05.10-2457-05

	Wymontowanie, zamontowanie		
1	Wymontuj osłonę nad skrzynką wlotu powietrza z prawej strony i wymontuj skrzynkę wlotu powietrza z prawej strony	Typ 166	
2	Wymontuj element ścianki działowej z prawej strony.	Typ 166	
3	Wymontuj obudowę filtra powietrza.	Demontaż i montaż obudowy filtra powietrza	AR09.10-P-1150CD
4	Wymontuj wspornik obudowy filtra powietrza (5).	i W tym celu wykręć śruby (6, 7) i wspornik obudowy filtra powietrza (5) z podłączonymi przewodami elektrycznymi odłóż z boku.	
5	Wykręć śruby (1) i zdejmij osłonę termiczną (2).	Nm Śruba blachy osłonowej do kolektora wydechowego	*BA14.10-P-1002-01P
6	Poluzuj śrubę (8) i dociśnij w dół wspornik osłony termicznej (9).	SILNIK 651 w TYPIE 166, 172, 204, 207, 212, 218, 221 z KODEM B03 (Funkcja ECO Start-Stop) i W celu zapewnienia dostępu do napinacza łańcucha.	

7	Wymontuj napinacz łańcucha (3).	i Wyciekający olej silnikowy zbieraj kawałkiem materiału. i **Zamontowanie:** Wymień pierścień uszczelniający (4). Nm Napinacz łańcucha do głowicy cylindrów	*BA05.10-P-1001-01Q
8	Montaż w odwrotnej kolejności		
⚠ **Uwaga!** 9	**Niebezpieczeństwo wypadku** na skutek samoczynnego ruszenia przy pracującym silniku. **Niebezpieczeństwo obrażeń** na skutek zmiażdżenia lub poparzenia przy wykonywaniu czynności podczas rozruchu lub przy pracującym silniku. Sprawdź szczelność podczas pracy silnika.	Zabezpieczyć pojazd przed samoczynnym ruszeniem. Nosić zapięte i ciasno przylegające ubranie robocze. Nie dotykać gorących lub obracających się części.	AS00.00-Z-0005-01A

Nm Łańcuch rozrządu, napinacz łańcucha

Numer	Nazwa		SILNIK 651
BA05.10-P-1001-01Q	Napinacz łańcucha do głowicy cylindrów	Nm	70

Nm Kolektor wydechowy

Numer	Nazwa		SILNIK 651
BA14.10-P-1002-01P	Śruba blachy osłonowej do kolektora wydechowego	Nm	8